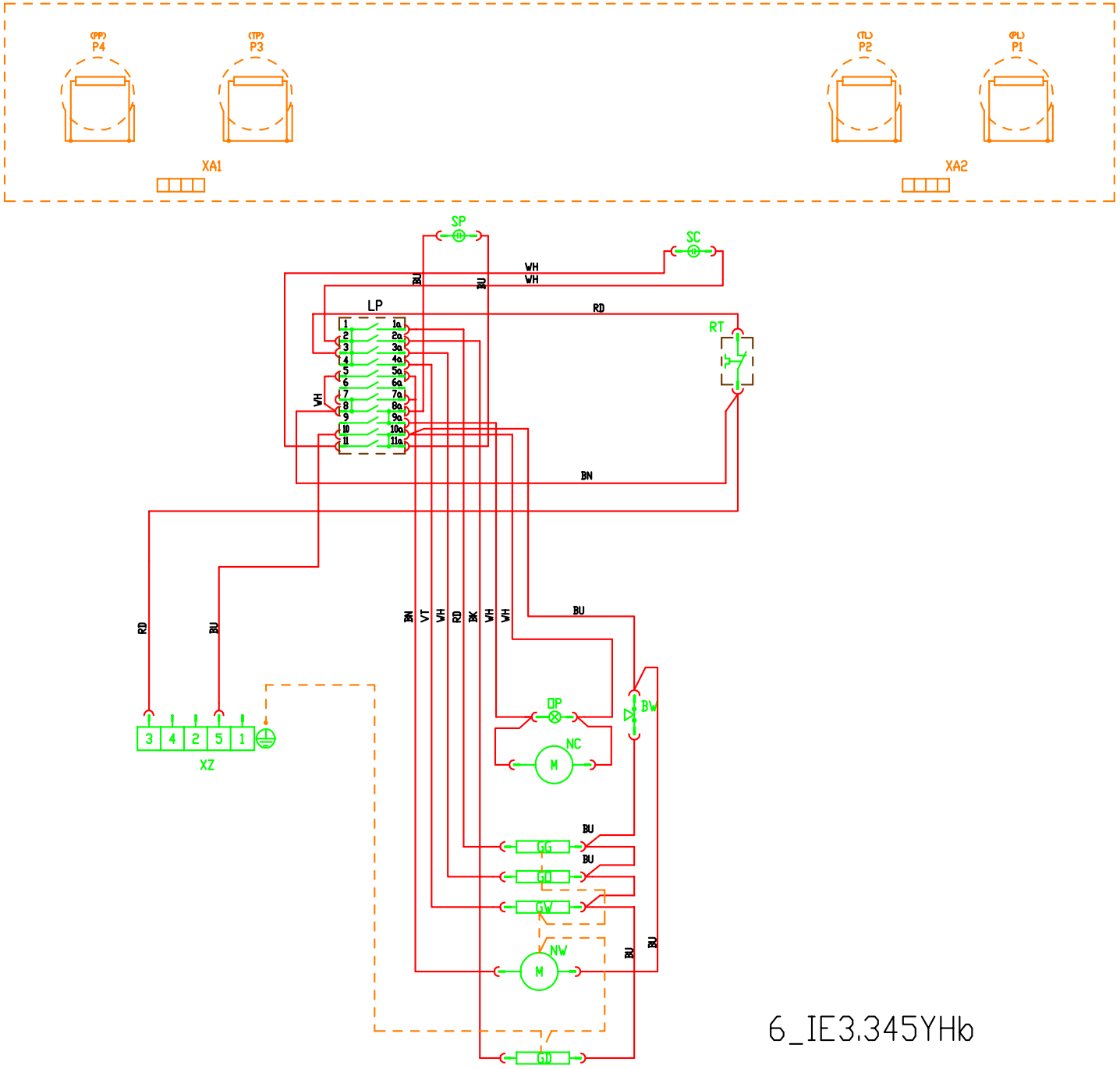

6_IE3.345YHb

260	1	14.02.2007